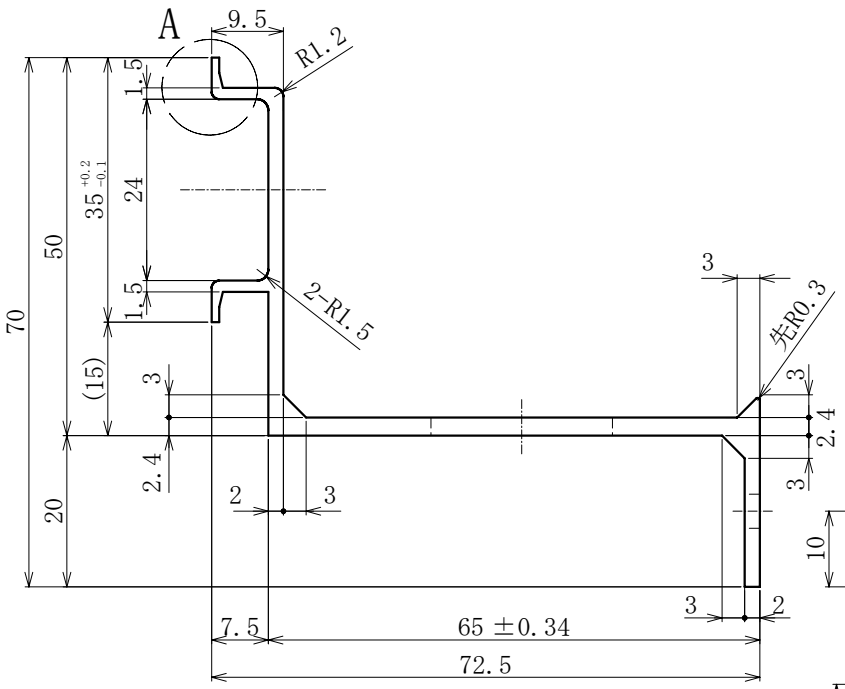

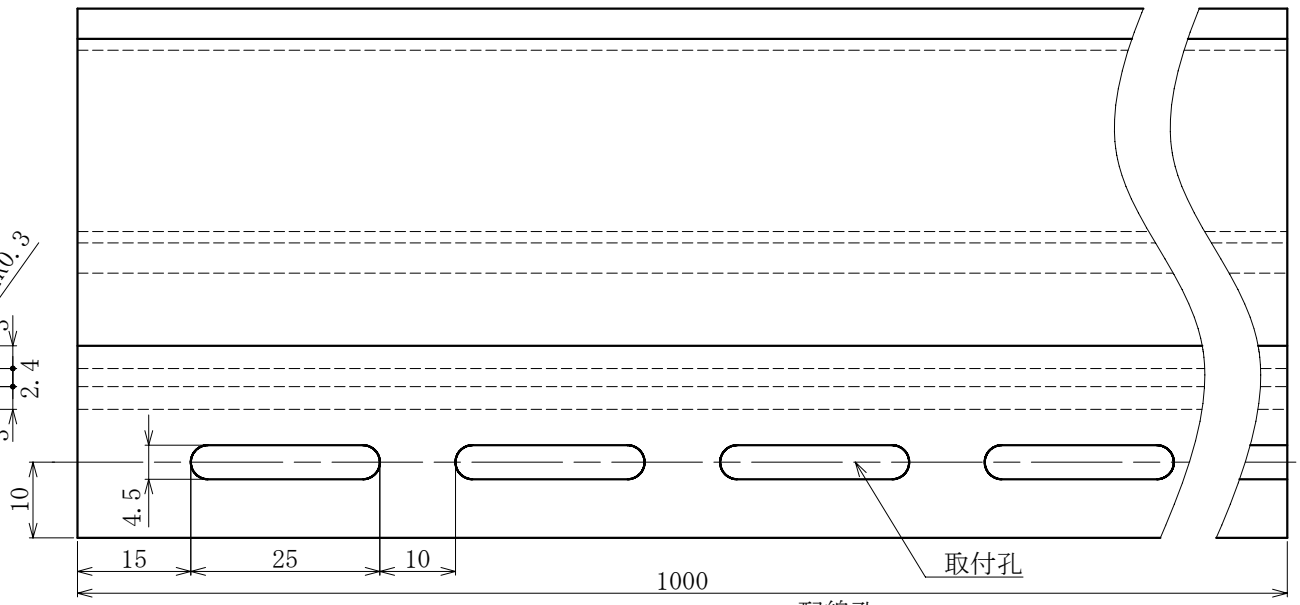

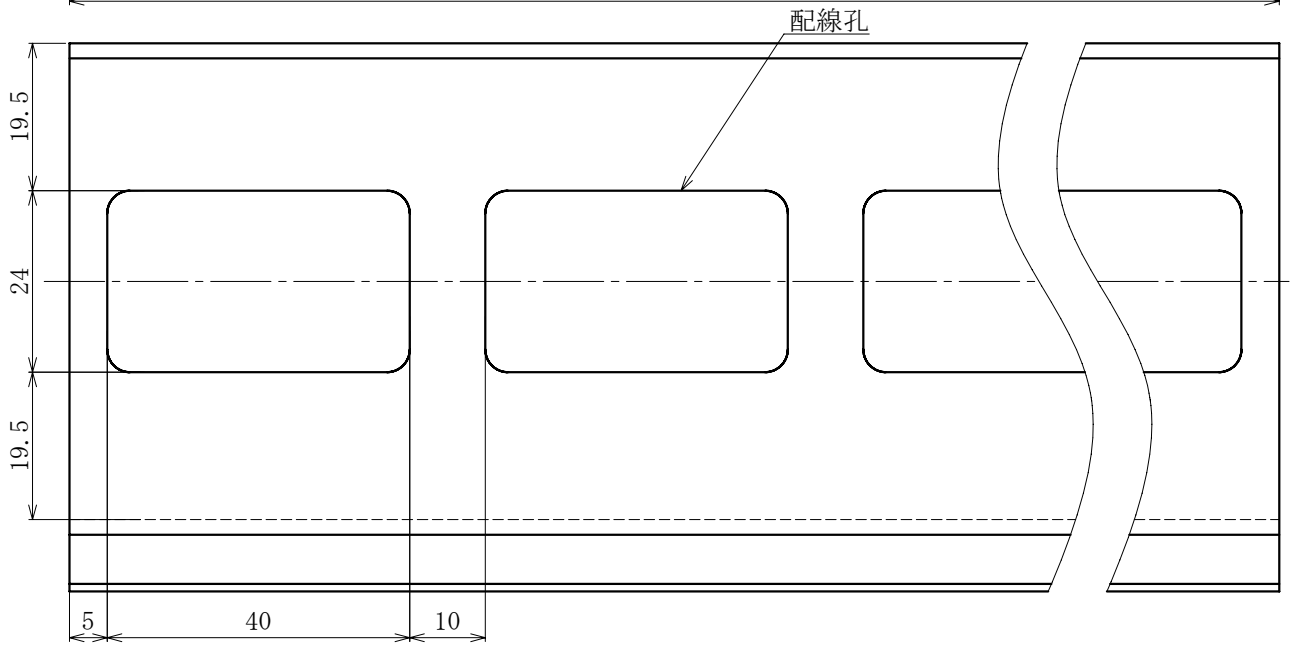

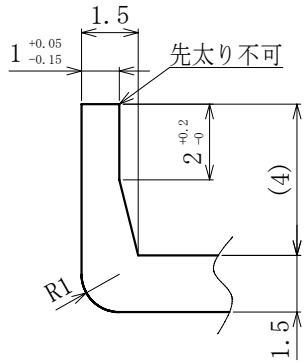

2-A部詳細(5/1)

改定番号	日付	担当	改訂内容
2	***	**	********
1	***	**	********

表面処理	製品数	仕上	尺度	材質	装置	ユニット
アルマイト処理	1		1／1	アルミニウム	品名	配線ブラケット
	承認	検図	製図	設計	日付	品番 KWB－65 △0
	石田	沖本	山田	田島	2019/7/4	興和化成株式会社